公益財団法人 日本少年野球連盟 北陸支部

第15回 日本少年野球 北陸1年生大会組み合わせ表

※試合開始時刻・会場は、天候等により変更となる場合がございます。

加賀ボーイズ	北陸	1
岐阜西ボーイズ	岐阜	2
愛知港ボーイズ	愛知中央	3
菊川ボーイズ	静岡	4
愛知長久手・岐阜合同	愛知西・岐阜	5
小松ボーイズ	北陸	6
白山能美ボーイズ	北陸	7
津ボーイズ	三重	8
愛知江南・陶都合同	愛知西・岐阜	9
三好東郷ボーイズ	愛知中央	10
京田辺ボーイズ	京都	11
石川中央ボーイズ	北陸	12
岐阜中濃ボーイズ	岐阜	13
知多・知立・中京合同	愛知中央	14
京都西京極ボーイズ	京都	15
西尾ボーイズ	愛知東	16
桑員ボーイズ	三重	17
豊田ボーイズ	愛知中央	18
名古屋旭丘ボーイズ	愛知西	19
岐阜東ボーイズ	岐阜	20
金沢学院大学附属中学ボーイズ	北陸	21
石川ボーイズ	北陸	22
名古屋富士ボーイズ	愛知西	23
名古屋中央ボーイズ	愛知中央	24
岡崎葵ボーイズ	愛知東	25
岐阜中央ボーイズ	岐阜	26
高岡ボーイズ	北陸	27
愛知小牧ボーイズ	愛知西	28
金沢河北ボーイズ	北陸	29
岐阜青山ボーイズ	岐阜	30
東海中央ボーイズ	愛知中央	31
富山・となみ野合同	北陸	32
大津瀬田ボーイズ	滋賀	33
愛知瀬戸ボーイズ	愛知西	34
富山中部ボーイズ	北陸	35
下呂ボーイズ	岐阜	36
愛知名港ボーイズ	愛知中央	37
愛知豊川ボーイズ	愛知東	38
春日井ボーイズ	愛知西	39
飛騨高山ボーイズ	岐阜	40
東名古屋ボーイズ	愛知中央	41
射水ボーイズ	北陸	42

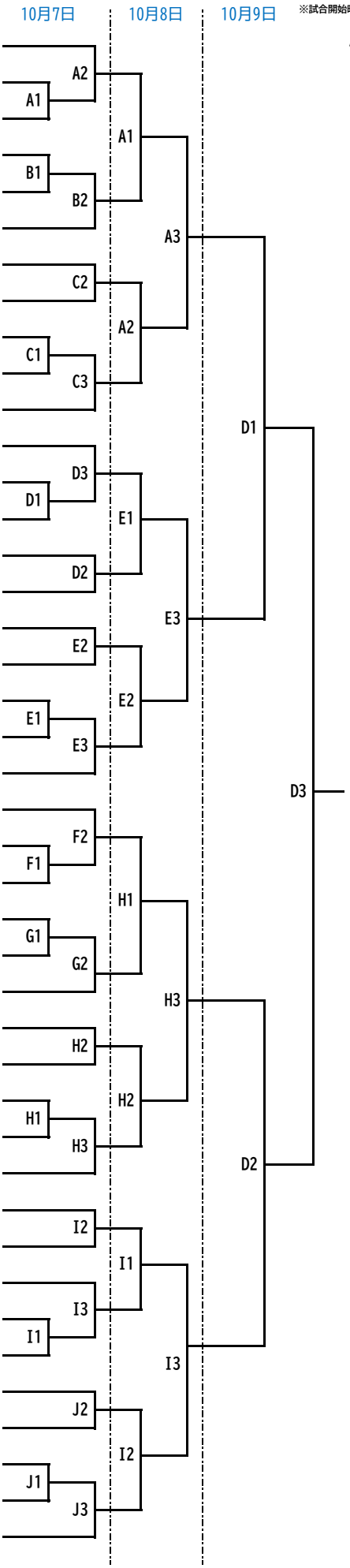

10月7日

加賀中央	第一試合	A1	10:00
	第二試合	A2	12:10
小松大学	第一試合	B1	10:00
	第二試合	B2	12:10
片山津	第一試合	C1	9:00
	第二試合	C2	11:10
	第三試合	C3	13:20
津幡	第一試合	D1	9:00
	第二試合	D2	11:10
	第三試合	D3	13:20
金沢学院	第一試合	E1	9:00
	第二試合	E2	11:10
	第三試合	E3	13:20
志賀	第一試合	F1	10:00
	第二試合	F2	12:10
高岡龍谷	第一試合	G1	10:00
	第二試合	G2	12:10
城南	第一試合	H1	9:00
	第二試合	H2	11:10
	第三試合	H3	13:20
滑川本丸	第一試合	I1	9:00
	第二試合	I2	11:10
	第三試合	I3	13:20
滑川堀江	第一試合	J1	9:00
	第二試合	J2	11:10
	第三試合	J3	13:20

10月8日

加賀中央	第一試合	A1	9:00
	第二試合	A2	11:10
	第三試合	A3	13:30
金沢学院	第一試合	E1	9:00
	第二試合	E2	11:10
	第三試合	E3	13:30
城南	第一試合	H1	9:00
	第二試合	H2	11:10
	第三試合	H3	13:30
滑川本丸	第一試合	I1	9:00
	第二試合	I2	11:10
	第三試合	I3	13:30

10月9日

津幡	第一試合	D1	9:00
	第二試合	D2	11:10
	第三試合	D3	13:30